MAIN COURANTE A LED

DATE 18/12/2008

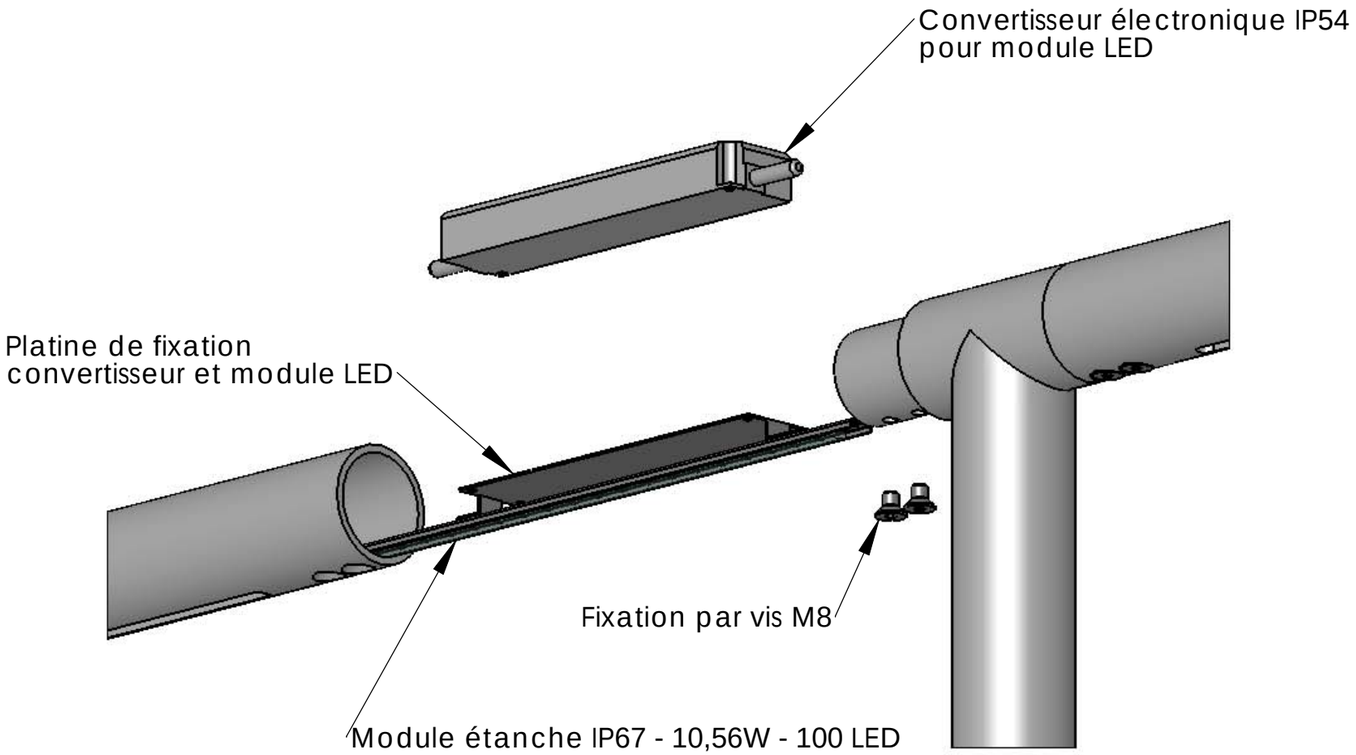

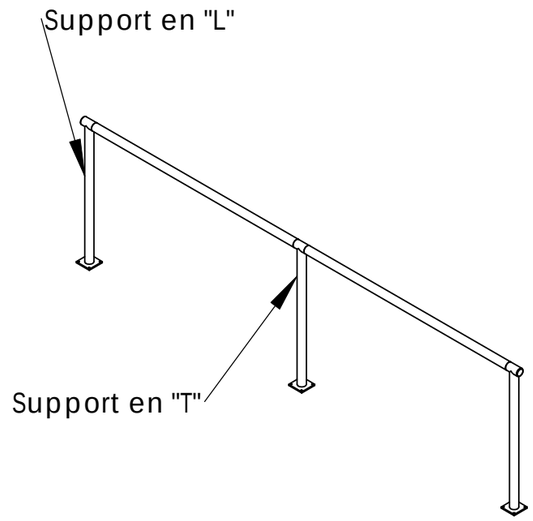

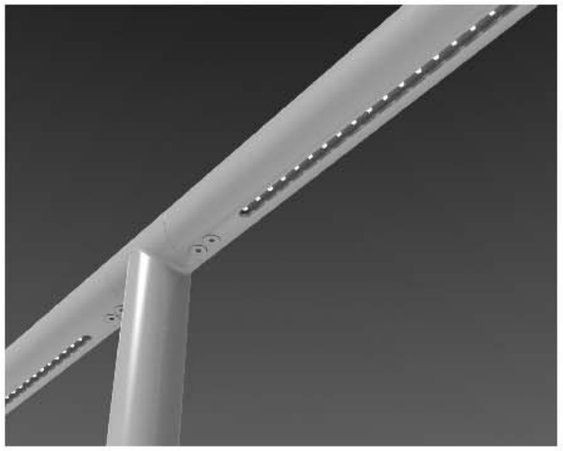

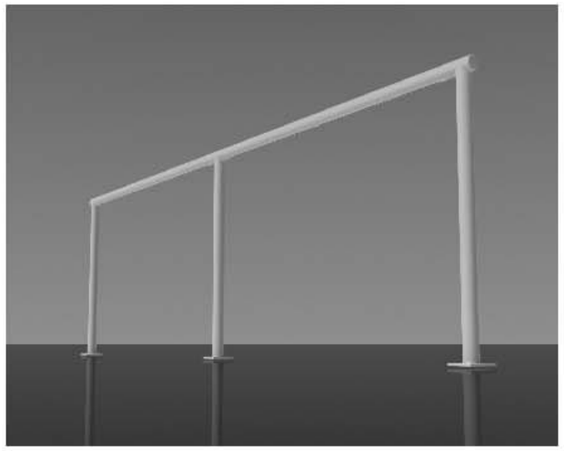

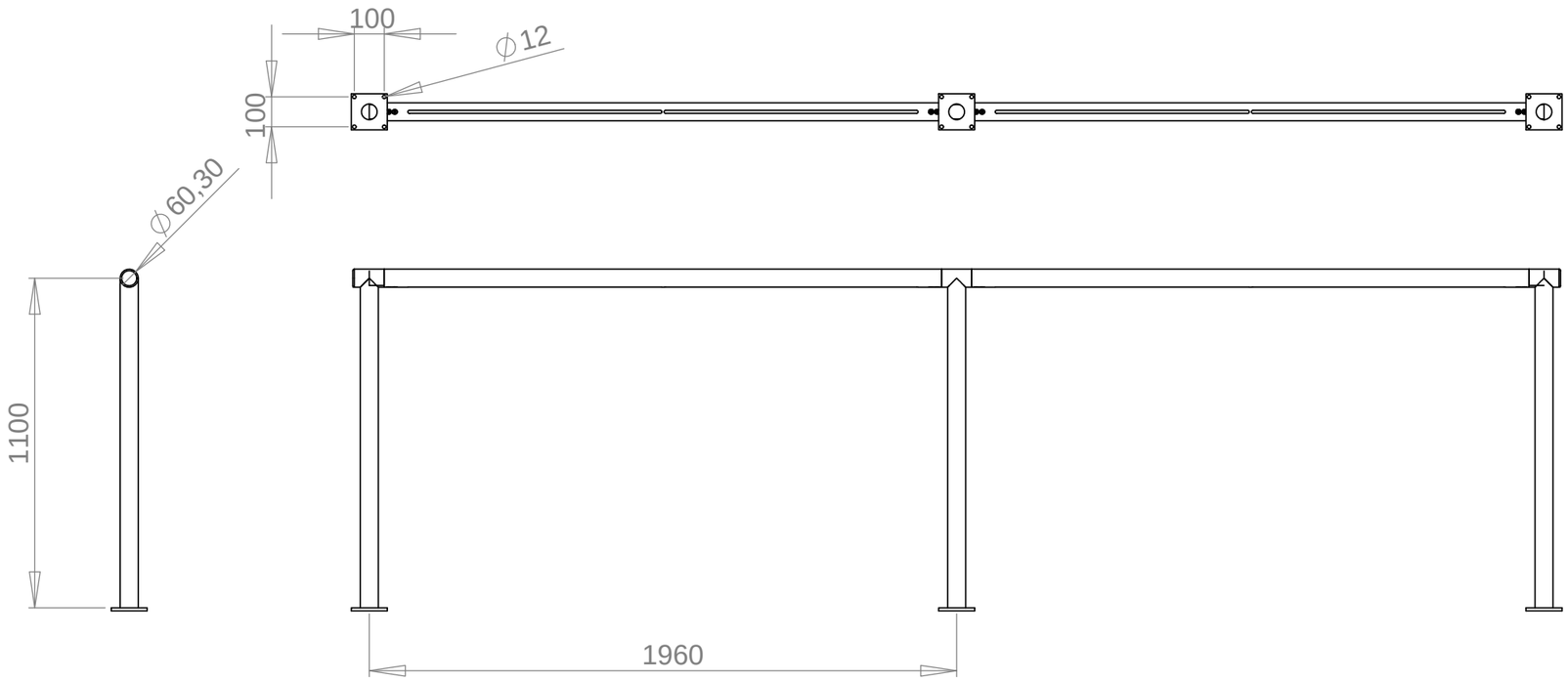

CE DOCUMENT ET LES INFORMATIONS QU'IL CONTIENT SONT CONFIDENTIELS ET SONT LA PROPRIETE EXCLUSIVE DE RAGNI S.A.S. ILS NE PEUVENT ETRE REPRODUITS.

ECHELLE

1:20

DIMMENSIONS EN mm A3

RAGNI sas - BP02 - 06801- Cagnes sur Mer- France - TEL: 0493 310548 - FAX 0493 149246 www.ragni.com - info@ragni.com